ZECA

zeca.it

Twin reels

AVVOLGITORI CAVO + TUBO

CABLE + HOSE REELS

ENERGY + AIR

CAVO + TUBO
CABLE + HOSE

ENERGY + AIR

CAMPI DI UTILIZZO / *FIELDS OF USE*

- · Automazione industriale
  · *Industrial Automation*
- · Controlli di processo.
  · *Process Controls*
- · Macchinari industriali
  · *Industrial Machinery*
- · Mezzi d'emergenza
  · *Emergency Vehicles*

Questo cavo è l'ideale per mantenere alimentati i veicoli di soccorso come quelli dei Vigili del Fuoco. Il cavo consente al veicolo di avere la parte elettrica alimentata e i serbatoi dell'aria compressa carichi.

This cable is the ideal to keep emergency vehicles such as Firefghters' trucks, always plugged in to an electricity source. Thanks to this cable the vehicle can maintain its electrical parts always connected and its pressurized air tanks always charged.

BATTERIE 100% CARICHE.
ARIA COMPRESSA SEMPRE DISPONIBILE
BATTERIES 100% CHARGED
COMPRESSED AIR ALWAYS AVAILABLE

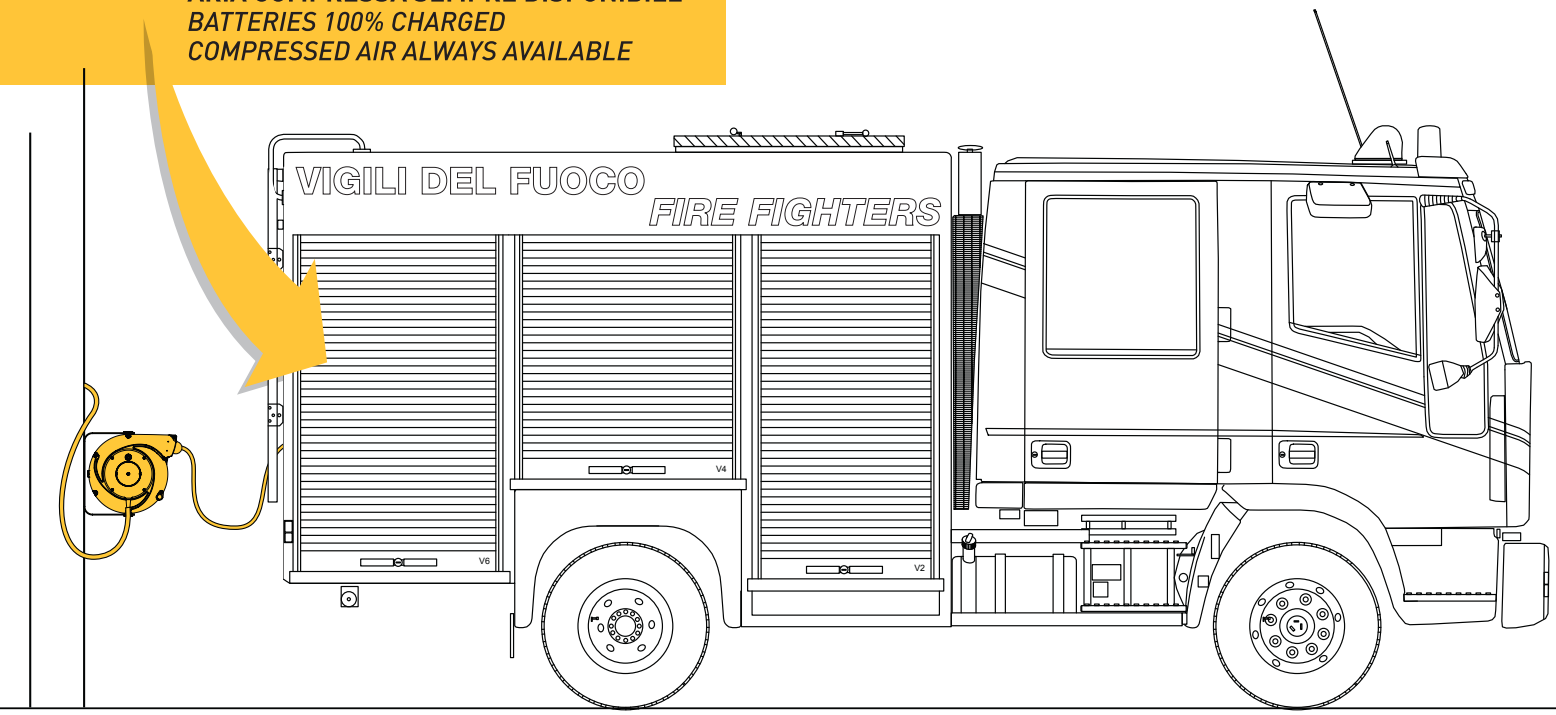

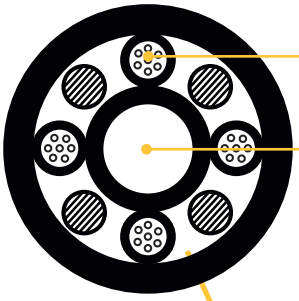

CARATTERISTICHE TECNICHE CAVO + TUBO ***REEL FEATURES CABLE + HOSE***	
Materiale tubo ***Hose Material***	PA
Diametro interno tubo ***Int. hose diameter***	4,00 mm
Diametro esterno tubo ***Ext. hose diameter***	6,00 mm
Isolamento conduttori ***Core insulation***	PVC
Identificazione conduttori ***Core identification***	marrone, nero, grigio, verde/giallo *brown, black, grey, green/yellow*
Rivestimento esterno ***Outer Jacket***	PVC
Non propogante fiamma ***Flame retardant***	IEC 60332-1
Colore ***Color***	Nero Black
Tensione Nominale ***Nominal Voltage***	300 / 500 V (50 Hz)
Tensione di prova ***Testing voltage***	2,5 kV
Temperatura ***Temperature***	da -5°C a +70 °C
Raggio di curvatura ***Bend radius***	8 x D

Nota: disponibili da settembre 2018
Note: *available from september 2018*

TWIN REELS SERIE 4000

CARATTERISTICHE TECNICHE

- Elementi strutturali dell'avvolgitore in materia plastica antiurto
- Bocca guidacavo a rulli
- Dispositivo di arresto del cavo a cremagliera inseribile ogni 50cm. Facilmente eliminabile in caso si voglia il cavo costantemente in trazione
- Doppio contatto di terra
- Tensione di isolamento collettore 2,5 KV
- Grado di protezione IP42
- Temperatura ambiente di utilizzo: -5°C/+50°C
- Pressione massima di utilizzo 15 bar
- Depressione massima di utilizzo 0,95 bar

REEL FEATURES

- Shock resistant plastic external case
- Cable roller guide
- Ratchet stop device every 50 cm, easily removed if constant traction of cable is required
- Double earth contact
- Collector insulating power 2,5KV
- Protection degree IP42
- Working temperature -5°C/+50°C
- Maximum working pressure 15 bar
- Maximum working depression 0,95 bar

Numero di conduttori *Number of conductors*	Sezioni conduttori *Conductors section (mm²)*	Diametro interno tubo *Hose internal diameter* Ø	Lunghezza cavo - tubo *Length of cable – hose (m)*	Spezzone ingresso *Incoming cable + hose (m)*	ART.	KW (20°)	KW (20°)	V max
4	1,5	4	4	1	**4415 CT**	1,5	2	500

OPTIONAL

ART. 949/804-4000

Dispositivo opzionale per rendere fissa, anziché orientabile, la staffa di fissaggio.

Optional device to make the bracket fastened, instead of orientable.

DIMENSIONS

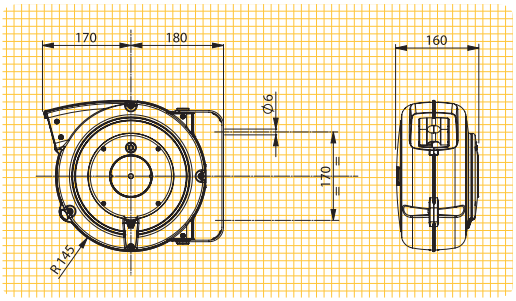

	44
	mm 335x310x185 kg 5

EN 61242 EN 60335-1

2014/35/UE 2006/42/CE
2011/65/UE

CARATTERISTICHE TECNICHE

- Elementi strutturali dell'avvolgitore in materia plastica antiurto
- Bocca guidacavo a rulli
- Dispositivo di arresto del cavo a cremagliera inseribile ogni 50cm
- Doppio contatto di terra
- Tensione di isolamento collettore 2,5 K
- Grado di protezione IP42
- Temperatura ambiente di utilizzo -5°C/+50°C
- Pressione massima di utilizzo 15 bar
- Depressione massima di utilizzo 0,95 bar

REEL FEATURES

- Shock resistant plastic external case
- Cable roller guide
- Ratchet stop device every 50 cm
- Double earth contact
- Collector insulating power 2,5KV
- Protection degree IP42
- Working temperature -5°C/+50°C
- Maximum working pressure 15 bar
- Maximum working depression 0,95 bar

Numero di conduttori *Number of conductors*	Sezioni conduttori *Conductors section (mm²)*	Diametro interno tubo *Hose internal diameter* Ø	Lunghezza cavo - tubo *Length of cable – hose (m)*	Spezzone ingresso *Incoming cable + hose (m)*	ART.	KW (20°)	KW (20°)	V max
4	1,5	4	9	1,5	**7415 CT**	1,5	2	500
4	1	4	7	1,5	**7410 CT**	1	1,5	500

OPTIONAL

ART. 949/805-7000

Dispositivo opzionale per rendere fissa, anziché orientabile, la staffa di fissaggio.

Optional device to make the bracket fastened, instead of orientable.

DIMENSIONS

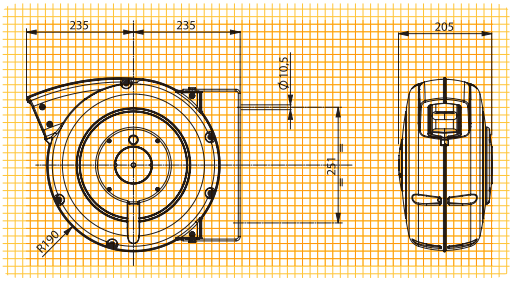

	20
1	mm 430x400x210 kg 8,0 - 10,0

EN 61242 EN 60335-1

2014/35/UE 2006/42/CE
2011/65/UE

SAFETY RETURN

ART. 7000/SR - Safety return for SERIE 7000

Safety Return consente il riavvolgimento rallentato dei cavi evitando contraccolpi pericolosi nel caso il cavo sfuggisse di mano all'operatore. Safety Return è un dispositivo frenante opzionale per l'intera serie Zeca 7000.

Safety Return allows the slowed down rewinding of the cables, avoiding dangerous blowbacks in case the operator loses his grip on the cable. Safety Return is an optional braking device for the entire Zeca 7000 Serie.

TWIN REELS SERIE 1400

Protection degree
IP65

CARATTERISTICHE TECNICHE

- Struttura in acciaio con verniciatura epossidica e tecnopolimero
- Flangia di fissagio laterale in alluminio
- Molla in acciaio a lunga durata
- Grado di protezione IP65
- Temperatura ambiente di utilizzo: -5°C/+50°C
- Tensione di isolamento collettore 2,5 KV
- Pressione massima di utilizzo 15 bar
- Depressione massima di utilizzo 0,95 bar

REEL FEATURES

- Polymer-painted steel case
- Side fastening aluminium bracket
- Long durability steel springs
- Protection degree IP65
- Working temperature: -5°C/+50°C
- Collector insulating power 2,5KV
- Maximum working pressure 15 bar
- Maximum working depression 0,95 bar

Numero di conduttori *Number of conductors*	Sezioni conduttori *Conductors section (mm²)*	Diametro interno tubo *Hose internal diameter Ø*	Lunghezza cavo - tubo *Length of cable – hose (m)*	Spezzone ingresso *Incoming cable + hose (m)*	ART.	KW (20°)	KW (20°)	V max
4	1	4	10	2	**1431 CT**	1	1,5	500
4	1,5	4	13	2	**1432 CT**	1	1,5	500

	12
	mm 40x40x40 kg 14,0

EN 61242 EN 61316
EN 60335-1

CE

2014/35/UE 2006/42/CE
2011/65/UE

TUTTI QUESTI OPTIONAL SONO FORNITI SMONTATI / *ALL OPTIONALS ARE DELIVERED UNASSEMBLED*

STAFFA GIREVOLE / SWIVELLING BRACKET ART. 1401

Idonea solo nei casi di uso manuale.
Per fissaggio a parete.

Suitable only if the cable reel is manually used.
For wall fastening.

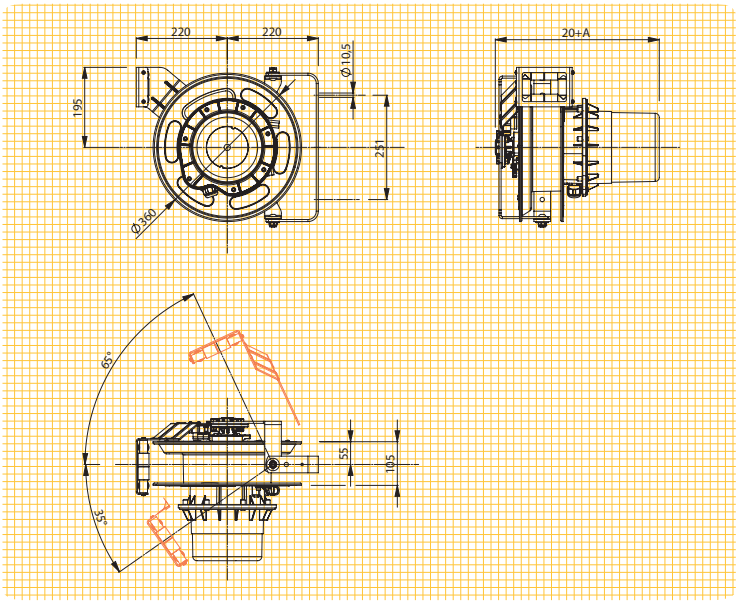

STAFFA FISSA / FIXED BRACKET ART. 1403

Per fissaggio a parete, pavimento o soffitto.

For wall, floor or ceiling fastening.

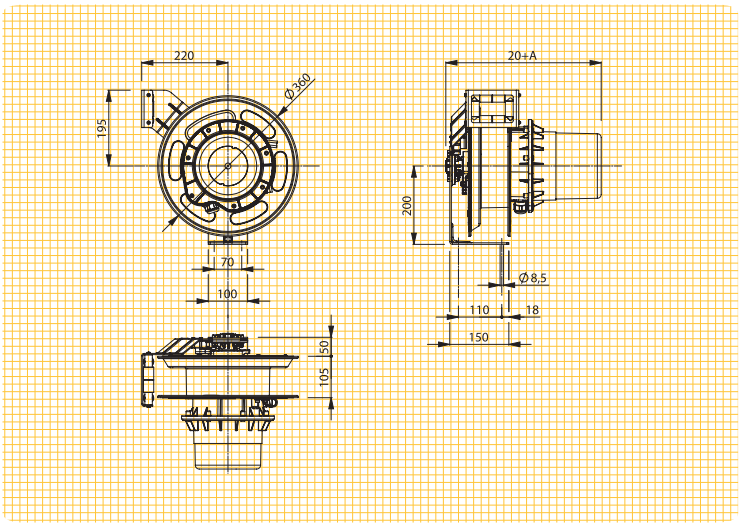

Zeca si riserva il diritto di modificare i prodotti per migliorie tecniche o per necessità costruttive o commerciali.

Zeca has the right to make changes on the products for the sake of technical improvements or for any constructive or commercial requirements.

GA/0318/5000

zeca.it

010.443

ZECA S.p.A.

Strada della Chiara, 25
10080 Feletto C.se (TO) Italia

Tel. +39 0124 499611
Fax +39 0124 490669

info@zeca.it
export@zeca.it
italia@zeca.it