ZECA

zeca.it

Avvolgicavo industriali

Industrial cable reels

25 CONDUTTORI *CONDUCTORS*

FINO A *UP TO*

55 METRI *METRES*

METODI DI INSTALLAZIONE DELL'AVVOLGICAVO

• Per il corretto funzionamento dell'avvolgicavo, è necessario prendere in considerazione le modalità di installazione e le operazioni che dovranno svolgere.

• Il cavo deve svolgersi centralmente rispetto alla bocca dell'avvolgicavo e devono essere evitate tutte le possibilità di strisciamento del cavo.

• Gli avvolgicavo sono da considerarsi componenti di un insieme complesso. Prevedere una adeguata protezione amperometrica a monte dell'avvolgicavo che tenga conto della situazione più sfavorevole, cioè con il cavo avvolto. Questa protezione deve interrompere tutte le fasi tranne la terra, in caso di anomalie o assorbimenti eccessivi.

REEL INSTALLATION METHODS

• For correct operation of the cable reels, it is necessary to take into account how they will be installed and how they will have to work.

• The cable or hose must always unwind centrally in respect to the outlet and without scraping against walls or edges.

• These cable reels are to be considered components of a whole complex. Consider a suitable amperometric protection at the top of the reel considering the most unfavourable condition, viz, with cable completely wound. This protection must interrupt all the phases, but not earth contact in case of anomaly or extra electrical input. Unipolar models are suitable for earthing.

SCHEMI D'INSTALLAZIONE DELL'AVVOLGICAVO / *REEL INSTALLATION METHODS*

1

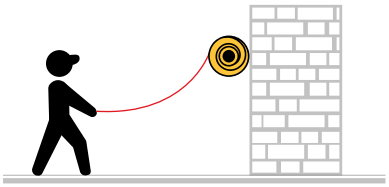

Uso manuale / *Manual use*

2

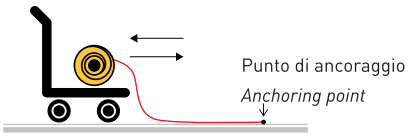

Avvolgicavo su utenza mobile
Cable reel on mobile application

3

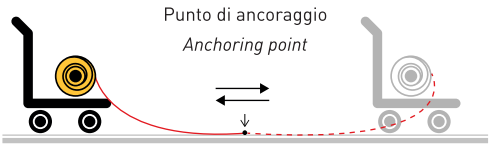

Avvolgicavo su utenza mobile, svolgimento in 2 direzioni *Cable reel on mobile application, 2 directions uncoiling*

4

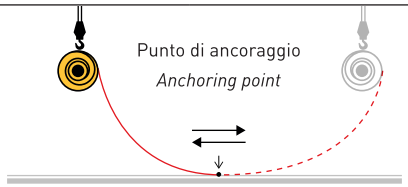

Avvolgicavo su utenza mobile, svolgimento in 2 direzioni
Cable reel on mobile application, 2 directions uncoiling

5

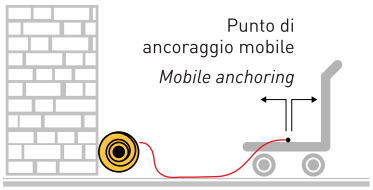

Avvolgicavo su utenza fissa
Cable reel on stationary application

6

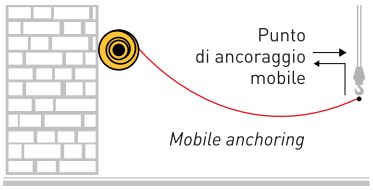

Avvolgicavo su utenza fissa
Cable reel on stationary application

7

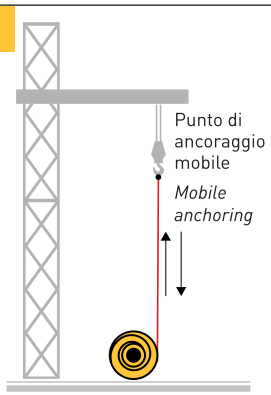

Svolgimento verticale
Vertical uncoiling

8

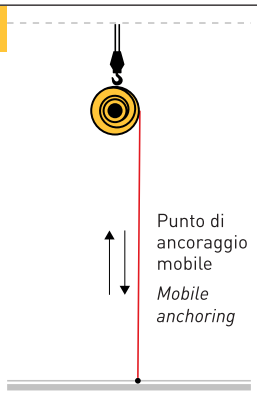

Svolgimento verticale
Vertical uncoiling

SERIE 5000

SERIE 4000

SERIE 9000

SCOPRI LA NOSTRA GAMMA COMPLETA DI AVVOLGITORI INDUSTRIALI

www.zeca.it

DISCOVER OUR FULL RANGE OF INDUSTRIAL REELS

SERIE 6000 PRC IP65

SERIE 6000 PRC

SERIE 7000

ZECA

AVVOLGICAVO ADATTI ALL'INSTALLAZIONE SECONDO GLI SCHEMI 2/3/7 (PAG. 2)
ONLY FOR INSTALLATIONS 2/3/7 (PAG. 2)

Numero di conduttori *Number of conductors*	Sezione conduttori *Conductors section* (mm²)	Lungh. cavo *Cable length (m)*	ART.	Portata collettore *Slipring capacity* (A)	Tipo cavo *Cable type*	Diametro cavo *Cable diameter* Ø	KW (20°C)		KW (20°C)		C
4G	6	50	180406/50RA	60	H07 RN-F	17	400V 3F+T	17	400V 3F+T	22	470
			180406/50RB	100							
	10	50	180410/50R	100	H07 RN-F	22		25		30	
			180410/50T		CF34.UL.100.04.D	17					
	16	40	180416/40	100	CF30.160.04	21		35		40	
			180416/40T		CF34.UL.160.04.D						
	25	40	180425/40T	100	CF34.UL.250.04.D	25		45		50	
5G	6	50	180506/50RA	60	H07 RN-F	18,5	400V 3F+T+N	17	400V 3F+T+N	22	470
			180506/50RB	100							
	10	50	180510/50	100	CF30.100.05	20		25		30	
			180510/50T		CF34.UL.100.05.D	19					
	16	40	180516/40	100	CF30.160.05	24		35		40	
			180516/40T		CF34.UL.160.05.D	23					
12x	2,5	50	181225/50	32	CF130.25.12.UL	17,5	7,5A				540
			181225/50P		CF77.UL.25.12.D						
18x	2,5	50	181825/50	32	CF5.25.18	23,5	7,5A				560
			181825/50T		CF9.25.18	23					
25x	1,5	50	182515/50	16	CF130.15.25.UL	19,5	4,5A				640
			182515/50P		CF77.UL.15.25.D						
	2,5	40	182525/40T	32	CF9.25.25	24,5	7,5A				

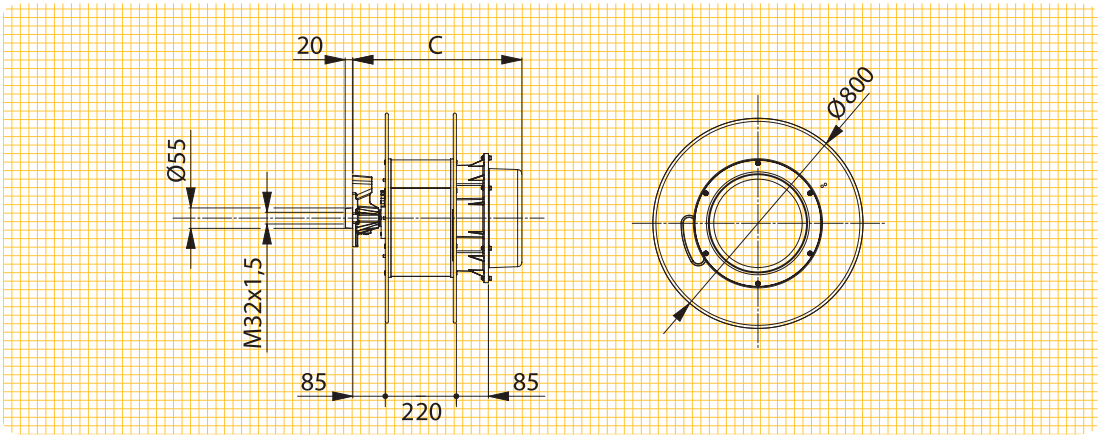

EN 61242 EN 61316
EN 60335-1

CE

2014/35/UE 2006/42/CE
2011/65/UE

AVVOLGICAVO SERIE 1700

CABLE REELS SERIE 1700

Protection degree
IP65

DOWNLOAD

DATASHEET ON WWW.ZECA.IT

CARATTERISTICHE TECNICHE

- Struttura in alluminio ed acciaio con verniciatura epossidica.
- Flangia di fissaggio laterale in alluminio.
- Bocca guidacavo a rulli e dente di arresto forniti solo per i modelli TIPO 1 indicati in tabella (il dente di arresto viene normalmente fornito disinserito, ed è facilmente inseribile dall'utente prima dell'installazione).
- Collettori con portata 32 - 60 - 100 A
- Molle in acciaio adatte per garantire la trazione ottimale sul cavo, ed una lunga durata.
- Grado di protezione IP 65.
- Idoneo al riavvolgimento di cavi da 1 a 24 conduttori, con lunghezza massima di 53 m.
- Gli avvolgitori da noi forniti completi di cavo, sono corredati di calza fissacavo idonea al cavo installato.
- Fornito con spezzone di ingresso m 2,5.
- Temperatura ambiente di utilizzo: -5°C/+50°C.
- Velocità massima di riavvolgimento: 30 m al minuto.
- Tensione di isolamento collettore 2,5 Kv.

GENERAL FEATURES

- Painted aluminium and steel case.
- Side fastening aluminium bracket.
- Roller cable-guide and ratchet delivered only for the models shown in the table (these cable reels are delivered with disconnected ratchet, and it can be easily inserted by the user before the installation).
- Collectors with power: 32-60-100 A.
- Steel springs suitable to grant the optimum cable traction ad a long life.
- Protection degree IP65.
- The reels are delivered by us with cable are equipped with cable fastening socks suitable to the installed cable.
- Suitable to recoil cables from 1 to 24 conductors, with max. length 53 m.
- Delivered with 2,5 m. incoming cable.
- Working temperature: -5°C/+50°C.
- Max. recoiling speed: 30 m/minute.
- Collector insulating power 2,5 KV.

Tutti i modelli in tabella sono disponibili anche senza cavo; aggiungere "SC" al codice articolo.

All models are also available without cable; add "SC" to the article code.

EN 61242 EN 60335-1
EN 61316

CE

2014/35/UE 2006/42/CE
2011/65/UE

CABLE REEL TYPE 1

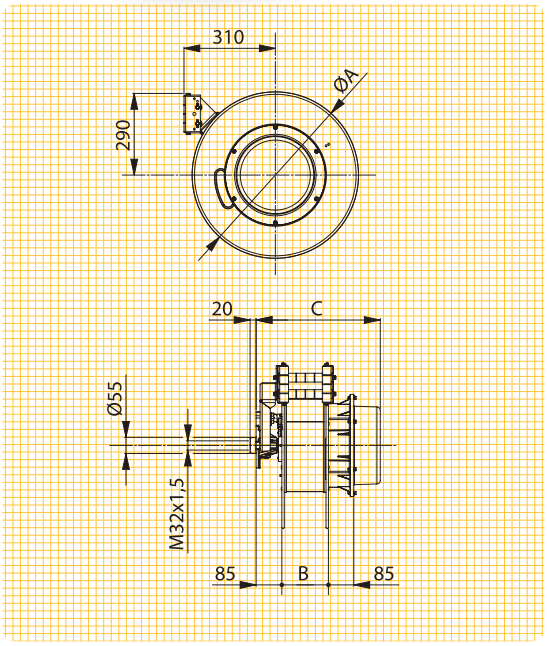

CABLE REEL TYPE 2

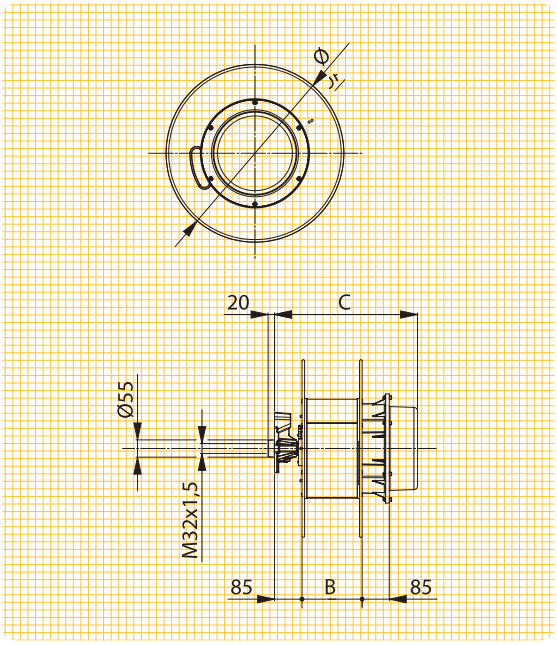

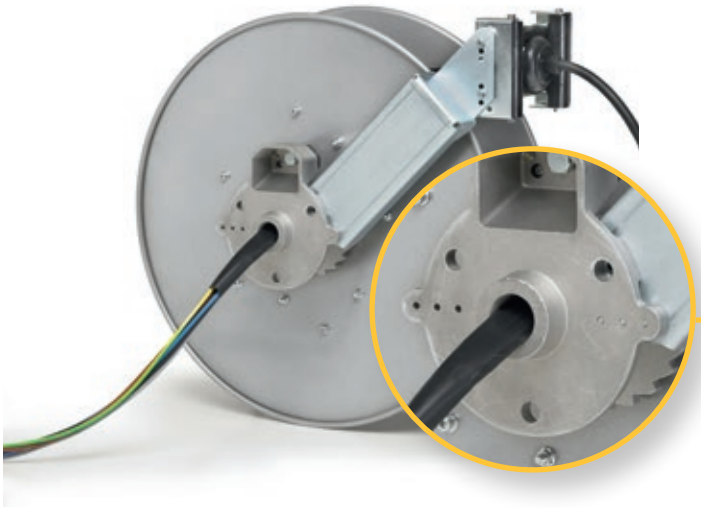

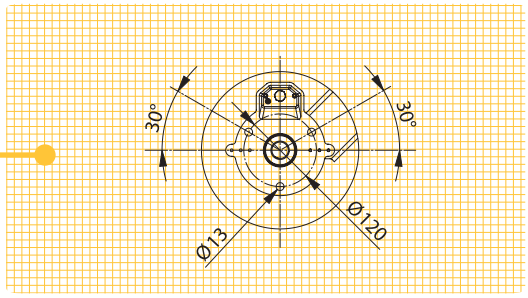

Gli avvolgicavo tipo 2 sono normalmente forniti senza staffa, senza bocca guidacavo e senza dente d'arresto. Questi accessori sono acquistabili separatamente. È indispensabile verificare preventivamente la possibilità o meno della loro installazione sulla tabella.

The cable reels Type 2 are usally delivered without bracket, without roller cable guide and without ratchet. These optionals can be bought separately. It is necessary to check in advance the possibility of their installation - see table.

OPTIONAL INCLUDED NO

Number of conductors	Conductors section (mm²)	Cable length (m)	Code: Installations 1-2-3-7 (p.2)	Code: All installations (p.2)	Slipring capacity (A)	Type	Cable type	Cable diameter Ø	KW		KW		Optional 1701	1702	1703	1704	1706	1707	1708	Overall dimensions A	B	C
1 x	16	30+2	**1711**		60	1	H05 V-F	8												440	160	365
	25	30+2	**1712**		100	1	H05 V-F	10												440	160	365
		40+2	**170125/40**			1																
3 G	2,5	29+2		**1717**	32	1	H05 VV-F	10	230V	2,0	230V	3,5								440	160	365
				1717 RNF		1	H07 RN-F	11,5														
		39+2	**1718**			1	H05 VV-F	10														
			1718 RNF			1	H07 RN-F	11,5														
4 G	4	29+2		**1722**	32	1	H05 VV-F	11	400V 3F+T	7,0	400V 3F+T	10,0								440	160	365
				1722 RNF		1	H07 RN-F	12,5														
		39+2	**1723**			1	H05 VV-F	11		6,0		8,5										
			1723 RNF			1	H07 RN-F	12,5												550		
		55	**1724**			2	H05 VV-F	11												440	190	395
			1724 RNF			2	H07 RN-F	12,5												550		
		20+2		**1726**	32	1	H05 VV-F	14		11,0		15,0								440	160	365
				1726 RNF		1	H07 RN-F	15														
				1727	60	1	H05 VV-F	14														410
				1727 RNF		1	H07 RN-F	15														
		24+2		**1728**	32	1	H05 VV-F	14												440	160	365
				1728 RNF		1	H07 RN-F	15														
				1729	60	1	H05 VV-F	14														410
				1729 RNF		1	H07 RN-F	15														
		29+2	**1730**		32	1	H05 VV-F	14												440	160	365
			1730 RNF			1	H07 RN-F	15												550		
			1731		60	1	H05 VV-F	14												440		410
			1731 RNF			1	H07 RN-F	15												550		
		45	**1732**		32	2	H05 VV-F	14		10,0		13,5								550	190	395
			1732 RNF			2	H07 RN-F	15														
			1733		60	2	H05 VV-F	14														440
			1733 RNF			2	H07 RN-F	15														
	6	15+2		**1735**	60	1	H05 VV-F	17		17,0		22,0								440	160	410
				1735 RNF		1	H07 RN-F															
				1736	100	1	H05 VV-F															
				1736 RNF		1	H07 RN-F															
		24+2		**1737**	60	1	H05 VV-F													550	160	410
				1737 RNF		1	H07 RN-F															
				1738	100	1	H05 VV-F															
				1738 RNF		1	H07 RN-F															
		40	**1739**		60	2	H05 VV-F													550	190	440
			1739 RNF			2	H07 RN-F															
			1740		100	2	H05 VV-F															
			1740 RNF			2	H07 RN-F															
	10	16		**1742**	60	2	H05 VV-F	22		25,0		30,0								550	160	410
				1742 RNF		2	H07 RN-F															
				1743	100	2	H05 VV-F															
				1743 RNF		2	H07 RN-F															
		25	**1744**		60	2	H05 VV-F													550	190	440
			1744 RNF			2	H07 RN-F															
			1745		100	2	H05 VV-F															
			1745 RNF			2	H07 RN-F															
		40	**1746**		60	2	H05 VV-F													650	190	440
			1746 RNF			2	H07 RN-F															
			1747		100	2	H05 VV-F															
			1747 RNF			2	H07 RN-F															
	16	15		**1749**	100	2	H05 VV-F	24		35,0		40,0								550	160	410
				170416/15T		2	CF34.UL.160.05.D	21														
		30	**1750**			2	H05 VV-F	24												650	190	440
			170416/30T			2	CF34.UL.160.05.D	21														

OPTIONAL INCLUDED NO

Number of conductors	Conductors section (mm²)	Cable length (m)	Code: Installations 1-2-3-7 (p.2)	Code: All installations (p.2)	Slipring capacity (A)	Type	Cable type	Cable diameter Ø	KW		KW		Optional 1701	1702	1703	1704	1706	1707	1708	Overall dimensions A	B	C
5	2,5	20+2		**1752**	32	1	H05 VV-F	12,5	400V 3F+T+N	7,0	400V 3F+T+N	10	OPTIONAL	OPTIONAL	OPTIONAL	OPTIONAL	INCLUDED	NO	NO	440	160	365
				1752 RNF		1	H07 RN-F	13,5					OPTIONAL	OPTIONAL	OPTIONAL	OPTIONAL	INCLUDED	NO	NO			
		24+2		**1753**		1	H05 VV-F	12,5					OPTIONAL	OPTIONAL	OPTIONAL	OPTIONAL	INCLUDED	NO	NO			
				1753 RNF		1	H07 RN-F	13,5					OPTIONAL	OPTIONAL	OPTIONAL	OPTIONAL	INCLUDED	NO	NO			
		29+2	**1754**			1	H05 VV-F	12,5					OPTIONAL	OPTIONAL	OPTIONAL	OPTIONAL	INCLUDED	NO	NO	440	160	365
			1754 RNF			1	H07 RN-F	13,5					NO	OPTIONAL	OPTIONAL	OPTIONAL	INCLUDED	NO	NO	550		
		55	**1755**			2	H05 VV-F	12,5		6,0		8,5	NO	OPTIONAL	OPTIONAL	NO	NO	OPTIONAL	OPTIONAL	550	190	395
			1755 RNF			2	H07 RN-F	13,5					NO	OPTIONAL	OPTIONAL	NO	NO	OPTIONAL	OPTIONAL			
	6	15+2		**1757**	60	1	H05 VV-F	17		17,0		22,0	OPTIONAL	OPTIONAL	OPTIONAL	OPTIONAL	INCLUDED	NO	NO	440	160	410
				1757 RNF		1	H07 RN-F	18,5					OPTIONAL	OPTIONAL	OPTIONAL	OPTIONAL	INCLUDED	NO	NO			
				1758	100	1	H05 VV-F	17					OPTIONAL	OPTIONAL	OPTIONAL	OPTIONAL	INCLUDED	NO	NO			
				1758 RNF		1	H07 RN-F	18,5					OPTIONAL	OPTIONAL	OPTIONAL	OPTIONAL	INCLUDED	NO	NO			
		24+2		**1759**	60	1	H05 VV-F	17					NO	OPTIONAL	OPTIONAL	OPTIONAL	INCLUDED	NO	NO	550	160	410
				1759 RNF		1	H07 RN-F	18,5					NO	OPTIONAL	OPTIONAL	OPTIONAL	INCLUDED	NO	NO			
				1760	100	1	H05 VV-F	17					NO	OPTIONAL	OPTIONAL	OPTIONAL	INCLUDED	NO	NO			
				1760 RNF		1	H07 RN-F	18,5					NO	OPTIONAL	OPTIONAL	OPTIONAL	INCLUDED	NO	NO			
		40	**1761**		60	2	H05 VV-F	17					NO	OPTIONAL	OPTIONAL	NO	NO	OPTIONAL	OPTIONAL	550	190	440
			1761 RNF			2	H07 RN-F	18,5					NO	OPTIONAL	OPTIONAL	NO	NO	OPTIONAL	OPTIONAL			
			1762		100	2	H05 VV-F	17					NO	OPTIONAL	OPTIONAL	NO	NO	OPTIONAL	OPTIONAL			
			1762 RNF			2	H07 RN-F	18,5					NO	OPTIONAL	OPTIONAL	NO	NO	OPTIONAL	OPTIONAL			
	16	15		**170516/15**	100	2	CF30.160.05	24		35,0		40,0	NO	OPTIONAL	OPTIONAL	OPTIONAL	OPTIONAL	NO	NO	550	160	410
				170516/15T		2	CF34.UL.160.04.D	23					NO	OPTIONAL	OPTIONAL	OPTIONAL	OPTIONAL	NO	NO			
		30	**170516/30**			2	CF30.160.05	24					NO	NO	NO	NO	NO	NO	NO	650	190	440
			170516/30T			2	CF34.UL.160.04.D	23					NO	NO	NO	NO	NO	NO	NO			
8	1,5	20+2		**1764**	16	1	H05 VV-F	11,5	4,5				OPTIONAL	OPTIONAL	OPTIONAL	OPTIONAL	INCLUDED	NO	NO	440	160	410
		38+2	**1765**			1							NO	OPTIONAL	OPTIONAL	OPTIONAL	INCLUDED	NO	NO	550		
	2,5	15+2		**1766**	32	1	H05 VV-F	14	7,5				OPTIONAL	OPTIONAL	OPTIONAL	OPTIONAL	INCLUDED	NO	NO	440	160	410
		24+2		**1767**		1							NO	OPTIONAL	OPTIONAL	OPTIONAL	INCLUDED	NO	NO	550		
		40	**1768**			1							NO	OPTIONAL	OPTIONAL	OPTIONAL	INCLUDED	NO	NO			440
		55	**1769**			2							NO	OPTIONAL	OPTIONAL	NO	NO	OPTIONAL	OPTIONAL		190	
10	1,5	15+2		**1771**	16	1	H05 VV-F	15,5	4,5				OPTIONAL	OPTIONAL	OPTIONAL	OPTIONAL	INCLUDED	NO	NO	440	160	410
		24+2		**1772**		1							NO	OPTIONAL	OPTIONAL	OPTIONAL	INCLUDED	NO	NO	550		
		55	**1773**			2							NO	OPTIONAL	OPTIONAL	NO	NO	OPTIONAL	OPTIONAL		190	440
12	1,5	15+2		**1775**	16	1	CF130.15.12.UL	13	4,5				OPTIONAL	OPTIONAL	OPTIONAL	OPTIONAL	INCLUDED	NO	NO	440	160	480
		24+2		**1776**		1							NO	OPTIONAL	OPTIONAL	OPTIONAL	INCLUDED	NO	NO	550		
		40	**171215/40**			1							NO	OPTIONAL	OPTIONAL	OPTIONAL	INCLUDED	NO	NO			
		55	**1777**			2							NO	OPTIONAL	OPTIONAL	NO	NO	OPTIONAL	OPTIONAL		190	510
	2,5	15+2		**171225/15**	32	1	CF130.25.12.UL	17,5	7,5				OPTIONAL	OPTIONAL	OPTIONAL	OPTIONAL	INCLUDED	NO	NO	550	160	480
		24+2		**171225/24**		1							NO	OPTIONAL	OPTIONAL	OPTIONAL	INCLUDED	NO	NO			
		40	**171225/40**			2							NO	OPTIONAL	OPTIONAL	NO	NO	OPTIONAL	OPTIONAL		190	510
16	1	30+2	**1778**		16	1	CF130.10.18.UL	15	3,0				NO	OPTIONAL	OPTIONAL	NO	NO	INCLUDED	OPTIONAL	550	190	510
	1,5	16+2		**1779**	16	1	CF130.15.18.UL	17,5	4,5				OPTIONAL	OPTIONAL	OPTIONAL	OPTIONAL	INCLUDED	NO	NO	440	160	480
		24+2		**1780**		1							NO	OPTIONAL	OPTIONAL	OPTIONAL	INCLUDED	NO	NO	550		
		40	**1781**			2							NO	OPTIONAL	OPTIONAL	NO	NO	OPTIONAL	OPTIONAL		190	510
	2,5	16+2		**1782**	32	1	CF5.25.18	23,5	7,5				NO	OPTIONAL	OPTIONAL	OPTIONAL	INCLUDED	NO	NO	550	160	480
		24+2	**1783**			1							NO	OPTIONAL	OPTIONAL	NO	NO	INCLUDED	OPTIONAL		190	510
		40	**1784**			2							NO	NO	NO	NO	NO	NO	NO	650		
18	1,5	15+2		**171815/15**	16	1	CF130.15.18.UL	17,5	4,5				OPTIONAL	OPTIONAL	OPTIONAL	OPTIONAL	INCLUDED	NO	NO	440	160	500
		24+2		**171815/24**		1							NO	OPTIONAL	OPTIONAL	OPTIONAL	INCLUDED	NO	NO	550		
		40	**171815/40**			2							NO	OPTIONAL	OPTIONAL	NO	NO	OPTIONAL	OPTIONAL		190	530
	2,5	15+2		**171825/15**	32	1	CF5.25.18	23,5	7,5				NO	OPTIONAL	OPTIONAL	OPTIONAL	INCLUDED	NO	NO	550	160	500
		24+2	**171825/24**			1							NO	OPTIONAL	OPTIONAL	NO	NO	INCLUDED	OPTIONAL		190	530
		40	**171825/40**			2							NO	NO	NO	NO	NO	NO	NO	650		
25	1,5	14+2		**1787**	16	1	CF130.15.25.UL	19,5	4,5				NO	OPTIONAL	OPTIONAL	OPTIONAL	INCLUDED	NO	NO	550	160	580
		25	**1788**			2							NO	OPTIONAL	OPTIONAL	NO	NO	OPTIONAL	OPTIONAL		190	610
		40	**1789**			2							NO	NO	NO	NO	NO	NO	NO	650		
	2,5	15		**172525/15T**	32	2	CF9.25.25	24,5	7,5				NO	OPTIONAL	OPTIONAL	OPTIONAL	OPTIONAL	NO	NO	550	160	580
		25	**172525/25T**			2							NO	NO	NO	NO	NO	NO	NO	650	190	610

OPTIONAL SERIE 1700 (verificare tabella pag. 8-9)

OPTIONAL SERIE 1700 (check table pag. 8-9)

ART. 1701

BRACCIO GIREVOLE
Questa staffa è idonea solo nei casi di uso manuale.
Questo optional viene fornito smontato.

SWIVELLING BRACKET
This bracket is suitable only if the cable reel is manually used. This optional is delivered unassembled.

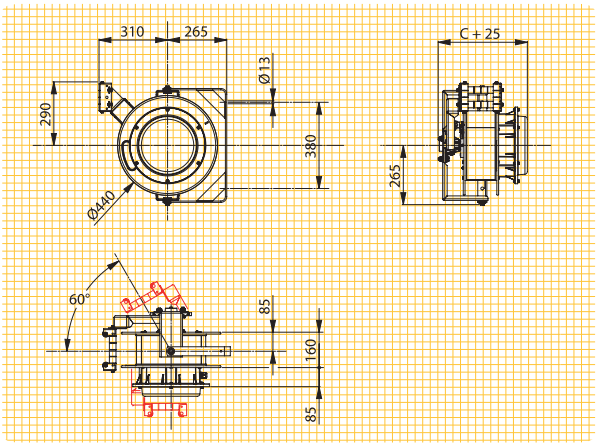

ART. 1702

DISPOSITIVO DI SICUREZZA che rallenta il riavvolgimento incontrollato del cavo, qualora l'utente innavvertitamente non ne accompagni il riavvolgimento. Questo dispositivo di sicurezza entra quindi automaticamente in funzione, permettendo di operare in sicurezza.
Ne è suggerita l'applicazione negli usi manuali.
Questo accessorio è applicabile solamente durante l'assemblaggio dell'avvolgicavo e pertanto non acquistabile separatamente.

SAFETY RETURN SYSTEM that slowdowns the winding of the cable, in case of uncontrolled release by the user.
Suggested for manual application.
It is possible to install this optional only during the assembly of the cable reel, so this part cannot be bought separately.

ART. 1706 - 1707

Braccio con bocca guidacavo e dente di arresto.

Arm with roller cable guide and ratchet.

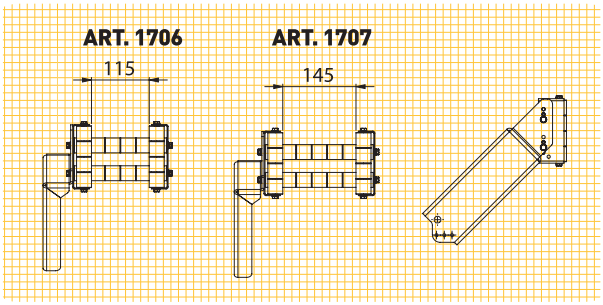

ART. 1703

STAFFA FISSA
Per fissaggio a parete, pavimento o soffitto.
Questo optional viene fornito smontato.

FIXED BRACKET
For wall, floor or ceiling fastening.
This optional is delivered unassembled.

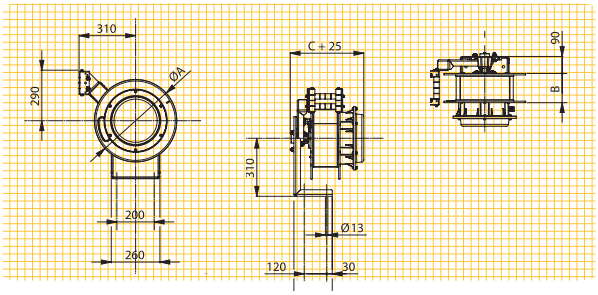

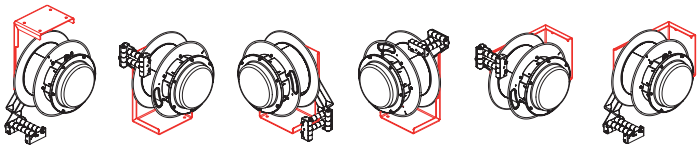

Possibilità di fissaggio dell'avvolgicavo con staffa opzionale Art. 1703

Installation methods with optional bracket art. 1703.

ART. 1704 - 1708

BRACCIO OSCILLANTE per installazioni con alimentazione a centro corsa. Non è possibile l'applicazione del braccio oscillante art. 1704 in abbinamento con altri optional. **Questo accessorio è applicabile solamente durante l'assemblaggio dell'avvolgicavo e pertanto non acquistabile separatamente.**

ATTENZIONE: NON è possibile installare il dente di arresto sugli avvolgicavo provvisti di braccio oscillante.

SWIVELLING ARM for installation with middle travel feeding. It is impossible to install the swivelling arm with other optionals. Check on the table the models on which the optional arm can be installed. **It is possible to install this optional only during the assembly of the cable reel, so this part cannot be bought separately.**

CAUTION: It is NOT possible to install the ratchet on reels with swivelling arm.

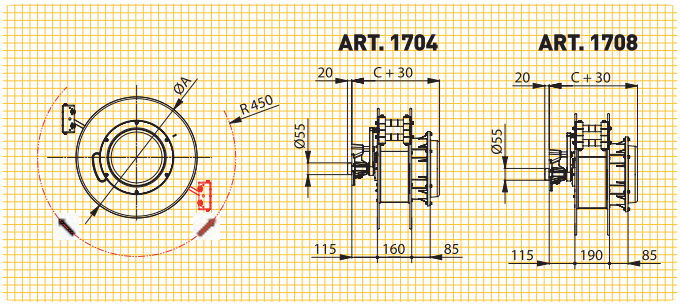

AVVOLGICAVO SERIE 1400

CABLE REELS SERIE 1400

Protection degree
IP65

DOWNLOAD

DATASHEET ON WWW.ZECA.IT

CARATTERISTICHE TECNICHE

- Struttura in acciaio con verniciatura epossidica e tecnopolimero.
- Flangia di fissagio laterale in alluminio.
- Collettori con portata 20 – 50 – 100A.
- Molla in acciaio a lunga durata.
- Grado di protezione IP65.
- Fornito senza cavo o con cavo H05 VV-F e H07 RN-F.
- Idoneo al riavvolgimento di cavi da 1 a 12 conduttori.
- Temperatura ambiente di utilizzo: -5°C/+50°C.
- Velocità massima di riavvolgimento 30 m/min.
- Tensione di isolamento collettore 2,5 KV.

Avvolgicavo forniti senza staffa, senza bocca guidacavo e senza dente di arresto. Questi accessori sono acquistabili separatamente come optional.

REEL FEATURES

- Polymer-painted steel case.
- Side fastening aluminium bracket.
- Collectors with power: 20-50-100 A.
- Steel springs suitable to grant a long life.
- Protection degree IP65.
- Delivered with cable H05VV-F and H07RN-F or without cable.
- Suitable to recoil cables from 1 to 12 conductors
- Working temperature: -5°C/+50°C.
- Max. recoiling speed: 30 m/minute.
- Collector insulating power 2,5 KV

Those reels are usually supplied without bracket, without roller cable guide and without ratchet.
Those articles can be bought separately as an optional.

Numero di conduttori *Number of conductors*	Sezioni conduttori (mm²) *Conductors section (mm²)*	Portata collettore (A) *Slipring capacity (A)*	Lunghezza cavo (m) *Cable length (m)*	ART. con cavo *with cable*	ART. senza cavo *without cable*	KW (20°C)		KW (20°C)		Tipo cavo *Cable type*	Diametro cavo Ø *Cable diameter Ø*	Quote di ingombro *Overall dimension*
1 x	16	50	20 + 2	**1420**	**1470**	50A				H05 V-F	8	330
	25	100	18 + 2	**1421**	**1471**	100A					10	
3 G	2,5	20	20 + 2	**1428**	**1476**	230V	2,0	230V	3,5	H05 VV-F	10	330
			18 + 2	**1428 RNF**						H07 RN-F	11,5	
			23 + 2	**1429**						Igus CF900	8,5	
	4	50	15 + 2	**1430**	**1481**		3,0		5,0	H05 VV-F	12,5	330
4 G	1,5	20	20 + 2	**1432 RNF**	**1478**	400V 3F+T	4,0	400V 3F+T	6,0	H07 RN-F	10,5	330
	2,5	20	18 + 2	**1434**			7,0		10,0	H05 VV-F	11	330
			15 + 2	**1434 RNF**	**1479**					H07 RN-F	12,5	
		50	18 + 2	**1435**	**1480**					H05 VV-F	11	
			15 + 2	**1435 RNF**	**1481**					H07 RN-F	12,5	
	4	50	12 + 2	**1436**			11,0		15,0	H05 VV-F	14	330
			10 + 2	**1436 RNF**						H07 RN-F	15	
	6	50	8 + 2	**1438 RNF**			17,0		22,0	H07 RN-F	17	330
5 G	1,5	20	18 + 2	**1440**	**1483**	400V 3F+T+N	4,0	400V 3F+T+N	6,0	H05 VV-F	9,5	330
			15 + 2	**1440 RNF**	**1484**					H07 RN-F	12	
	2,5	20	15 + 2	**1442**			7,0		10,0	H05 VV-F	12,5	330
			12 + 2	**1442 RNF**						H07 RN-F	13,5	
		50	15 + 2	**1443**	**1485**					H05 VV-F	12,5	
			12 + 2	**1443 RNF**						H07 RN-F	13,5	
	4	50	8 + 2	**1444 RNF**			11,0		15,0	H07 RN-F	16,5	330
8 x	1	20	18 + 2	**1450**	**1487**	3A				H05 VV-F	10	330
	1,5		15 + 2	**1452**	**1488**	4,5A					11,5	
	2,5		12 + 2	**1454**		7,5A					14	
12 x	1	20	15 + 2	**1460**	**1490**	3A				H05 VV-F	13	380
	1,5		12 + 2	**1462**		4,5A					13,5	
	2,5		8 + 2	**1464**		7,5A					16,5	

TUTTI QUESTI OPTIONAL SONO FORNITI SMONTATI / *ALL OPTIONALS ARE DELIVERED UNASSEMBLED*

ART. 1401 STAFFA GIREVOLE / *SWIVELLING BRACKET*

· Idonea solo nei casi di uso manuale.
· Da abbinare al braccio con bocca guida-cavo art. 1406.

· Suitable only if the cable reel is manually used.
· To be installed with arm with roller cable guide art. 1406

DIMENSIONS

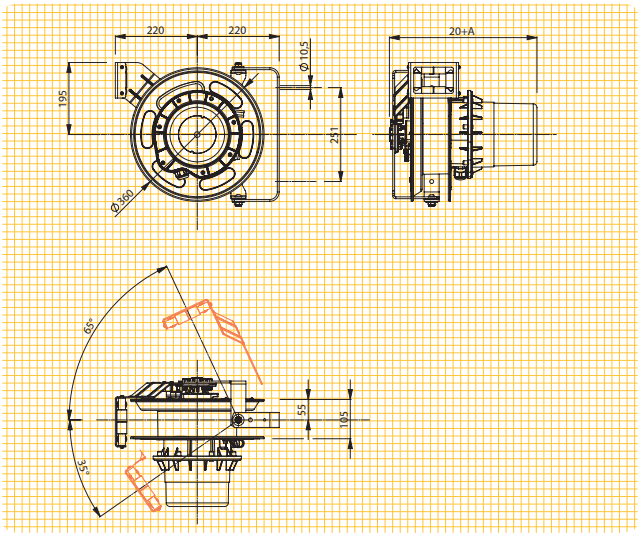

ART. 1403 STAFFA FISSA / *FIXED BRACKET*

· Per fissaggio a parete, pavimento o soffitto.

· For wall, floor or ceiling fastening.

DIMENSIONS

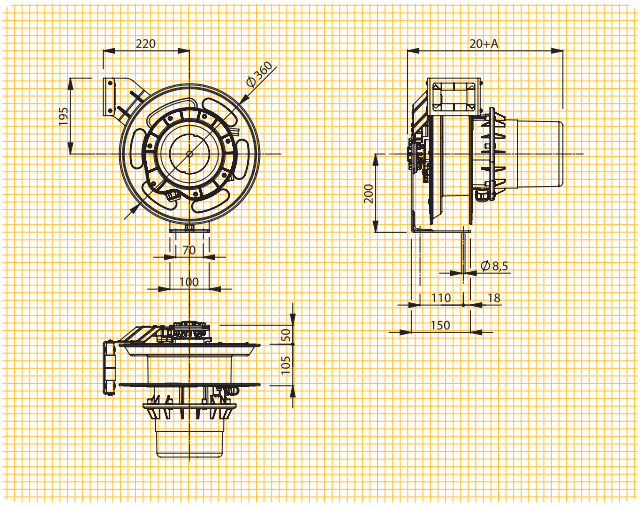

ART. 1406 BRACCIO CON BOCCA GUIDA-CAVO / *ARM WITH ROLLER CABLE GUIDE*

· Completa di dente di arresto.

· Complete with ratchet.

DIMENSIONS

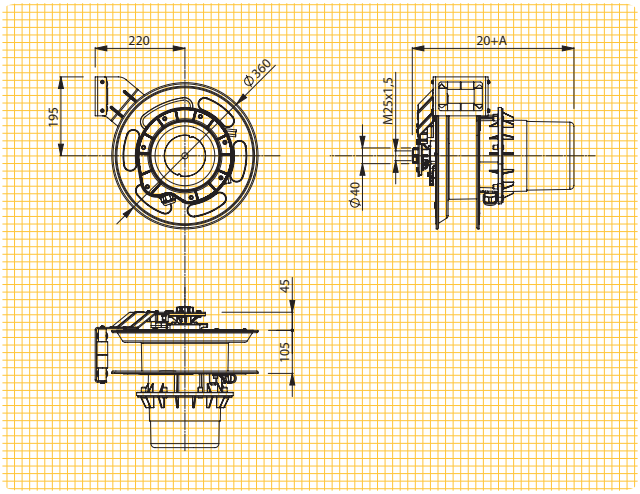

CALZA FISSACAVO / *CABLE-FASTENING SOCKS*

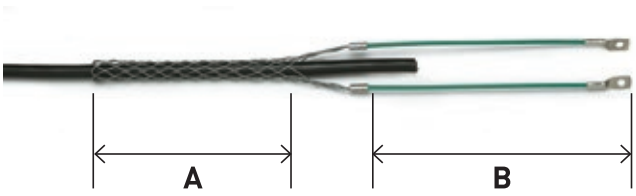

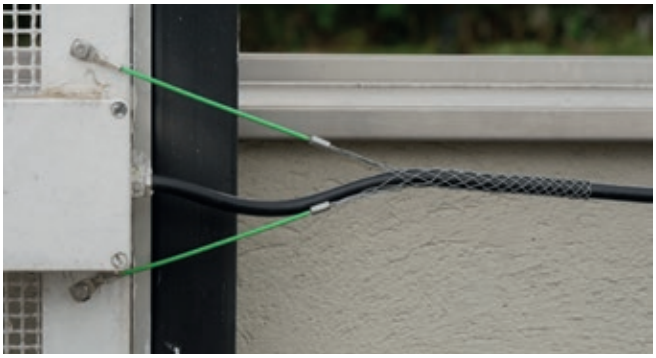

CALZE DI FISSAGGIO
Le calze fissacavo sono costruite in acciaio galvanizzato e servono per fissare il cavo alla sua estremità senza danneggiare i conduttori interni, evitando quindi l'arricciamento del cavo ed il suo rapido deterioramento. Vengono fornite di serie su avvolgicavo Serie 1700 e 1800.

CABLE-FASTENING SOCKS
The cable fastening socks are manufactured in galvanized steel and are useful for fastening the cable at its end without damaging the internal conductors, thus avoiding its curling and quick resulting wearing. Standard supplied for Serie 1700 and Serie 1800.

ART	Ø ESTERNO DEL CAVO *CABLE EXT. Ø*	A	B
949/10	8-10	165	130
949/12	10-13	165	130
949/14	15-18	140	200
949/15	12-16	130	165
949/17	18-22	200	140
949/20	22-28	200	195

ART. 956

MOLLA AMMORTIZZATRICE
Quando si prevedono sforzi di trazione discontinui ed elevati, è opportuno inserire, tra la calza fissacavo ed il punto di ancoraggio, una molla ammortizzatrice.

FRICTION SPRING
If discontinuous and high tractive efforts are expected, it is suggested to insert a friction spring between the cable-fastening sock and the anchorage point.

ART. 951-954-955-957

BOCCA GUIDACAVO A RULLI
Rullino guidacavo in materia plastica antiurto con supporto in lamiera zincata. Utile per ridurre l'attrito del cavo sulla superficie di appoggio.

ROLLER CABLE GUIDE OUTLET
Cable guide outlet with structure made of galvanized steel sheet and nylon rollers. By the repositioning of the rollers it allows to get different dimensions of cable outlet.

ART	A	B	C
951	15 - 25 - 35 - 45 - 55	125	55
954		185	115
955		215	145

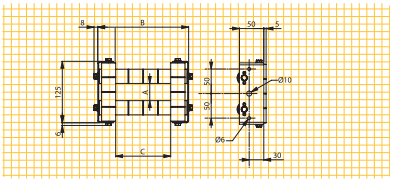

ART. 951-954-955

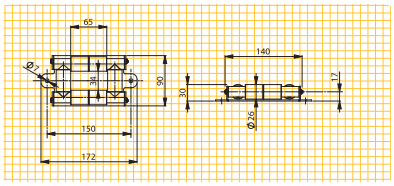

ART. 957

ART. 932

RULLINO GUIDACAVO CON SUPPORTO
Rullino guidacavo in materia plastica antiurto con supporto in lamiera zincata. Utile per ridurre l'attrito del cavo sulla superficie di appoggio.

CABLE GUIDE ROLLER WITH BRACKET
Cable guide roller made of shock-resistant plastic material with bracket of galvanized steel sheet.

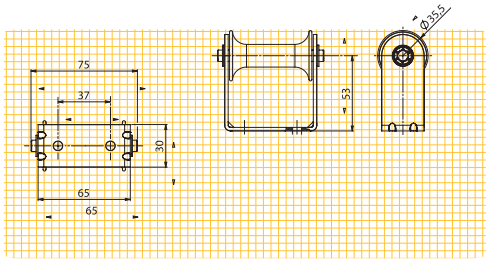

ART. 945

BOCCA GUIDACAVO A RULLI
Bocca guidacavo con struttura in lamiera, con due serie di rullini in materia plastica antiurto che permettono di svolgere il cavo in due direzioni (vedi schemi 3-4 pag. 2) senza causare degli angoli di piegatura eccessivi nel medesimo, migliorando inoltre il funzionamento dell'avvolgicavo. Ø massimo del cavo 35 mm.

FUNNEL-SHAPED CABLE GUIDE OUTLET
Cable guide outlet with structure made of steel sheet, with two series of rollers made of shock-resistant plastic material allowing the unwinding of the cable in two directions (see 3-4 diagrams on page 2) without causing excessive bending angles, and improving the performance of the cable reel. Ø maximum diameter of cable 35 mm.

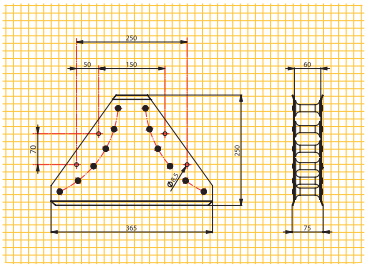

Zeca si riserva il diritto di modificare i prodotti per migliorie tecniche o per necessità costruttive o commerciali.

Zeca has the right to make changes on the products for the sake of technical improvements or for any constructive or commercial requirements.

GA/0318/5000

zeca.it

010.444

ZECA S.p.A.

Strada della Chiara, 25
10080 Feletto C.se (TO) Italia

Tel. +39 0124 499611
Fax +39 0124 490669

info@zeca.it
export@zeca.it
italia@zeca.it